www.дворцофф.рф

ДВОРЦОФФ

архитектурный декор

Фасадный декор

Каталог изделий

Содержание

О материале....3
Изделия фасадного декора....4-5
Кронштейны....6-7
Молдинги....8-9
Русты....9-10
Карнизы....11-16
Подоконники....17
Замковые камни....17-19
Колонны....20-23
Пилястры....24-26
Малые архитектурные формы....27-29
Орнаменты....30
Тумбы....31
Балясины....32-33
Поручни и основания....33-34
Шары-навершия....34-35
Балюстрады с тумбами....36-38
Примеры готовых решений по фасадной отделке....39-51

ДВОРЦОФФ
архитектурный декор

О материале

Группа компаний «Дворцофф» была основана в 2012г.

Опираясь на принципы постоянного роста и развития, совершенствуя применяемые технологии и оптимизируя производственные процессы наша компания быстро завоевала передовые позиции среди лучших компаний России работающих в области архитектурного декора.

На сегодняшний день мы располагаем следующими активами:
- Более 7000 кв.м собственных производственно-складских площадей расположенных на земельном участке 2га;
- Собственный парк грузового автотранспорта и спецтехники;
- Современное оборудование и передовые технологии производства изделий архитектурного декора;
- Квалифицированный персонал;
- Обширная дилерская сеть.

Стеклофибробетон – современный, высокопрочный, композитный материал. Стеклофибробетон представляет собой смесь песка, цемента и воды, армированную стекловолокном, благодаря чему даже тонкостенные изделия по своим прочностным характеристикам превосходят обычный бетон в несколько раз.
Стеклофибробетон(СФБ) как материал появился относительно недавно и быстро завоевал большую популярность во всем мире. Это и не удивительно, поскольку изделия из СФБ имеют свойства, недостижимые для многих других строительных материалов.

Преимущества стеклофибробетона внушительны:
- СФБ водонепроницаем;
- Не горюч;
- Не подвержен коррозии и гниению;
- Устойчив к химической агрессии;
- Обладает высокой стойкостью к трещинообразованию;
- Морозостоек;
- Имеет малый вес (относительно цельнолитых изделий из бетона).

Одно из главных направлений использования СФБ - архитектурный декор.
Сегодня СФБ является неотъемлемой частью современной архитектуры, а так же уникальным высокотехнологичным материалом. Благодаря высокой пластичности из него можно изготавливать сложные детали и оригинальные изделия нестандартных форм - это дает неограниченные возможности архитекторам, дизайнерам, реставраторам.
Из СФБ изготавливают:
- Фасадный декор;
- Элементы несъемной опалубки;
- Садовую и уличную мебель;
- Малые архитектурные формы;
- Облицовочные интерьерные и фасадные панели.

Высокие технические и эксплуатационные показатели обеспечили стеклофибробетону ведущее место среди универсальных строительных материалов и неуклонный рост его применения, как в строительстве, так и в отделке помещений.

В Ваших руках - журнал с нашей коллекцией классических изделий фасадного декора и малых архитектурных форм. В сочетании с уникальными свойствами материала, выпускаемые нами изделия действительно способны украсить любое здание, сделать его изысканным, величественным, роскошным.

Мы, как никто другой, знаем что Классика - это не для всех. Только состоявшийся и самодостаточный человек с утонченным чувством вкуса способен не менять свои привычки в угоду моде. Такие люди понимают: Классика бесценна - это роскошь предназначенная для жизни. Окружая себя шедеврами классического архитектурного искусства, наши заказчики переносятся в атмосферу изысканности, гармонии, красоты и спокойствия.

Мы обожаем классику, и с удовольствием поможем Вам реализовать все пожелания в области архитектурной отделки дома Вашей мечты.

Желаем Вам удачных покупок и хорошего настроения.
Группа компаний «ДВОРЦОФФ»

1. Малая архитектурная форма
2. Молдинг
3. Подоконник
4. Тумба
5. Балясина
6. Орнамент
7. Навершие
8. Кронштейн
9. Колонна
10. Замковый камень
11. Карниз
12. Пилястра
13. Основание
14. Поручень
15. Руст

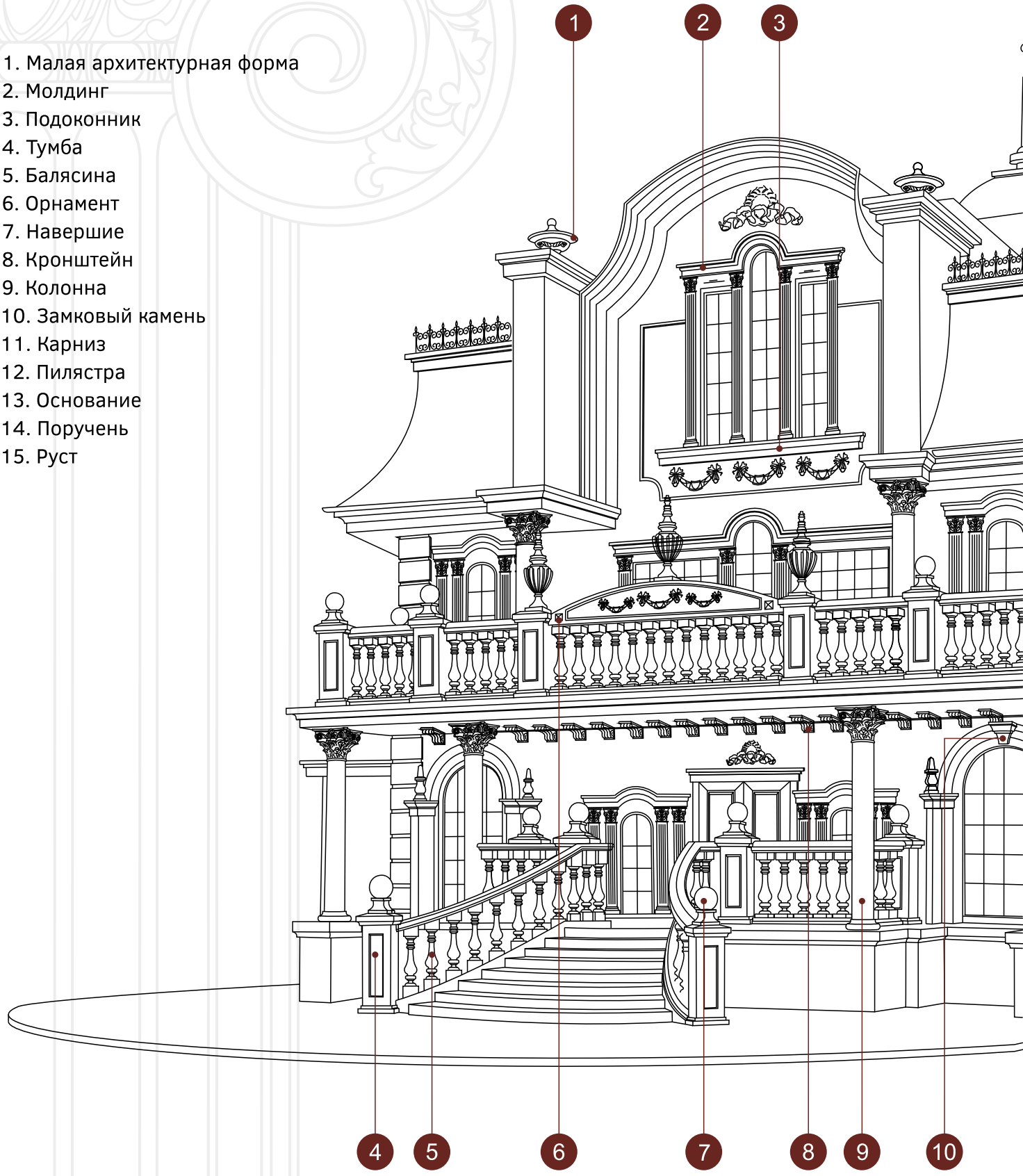

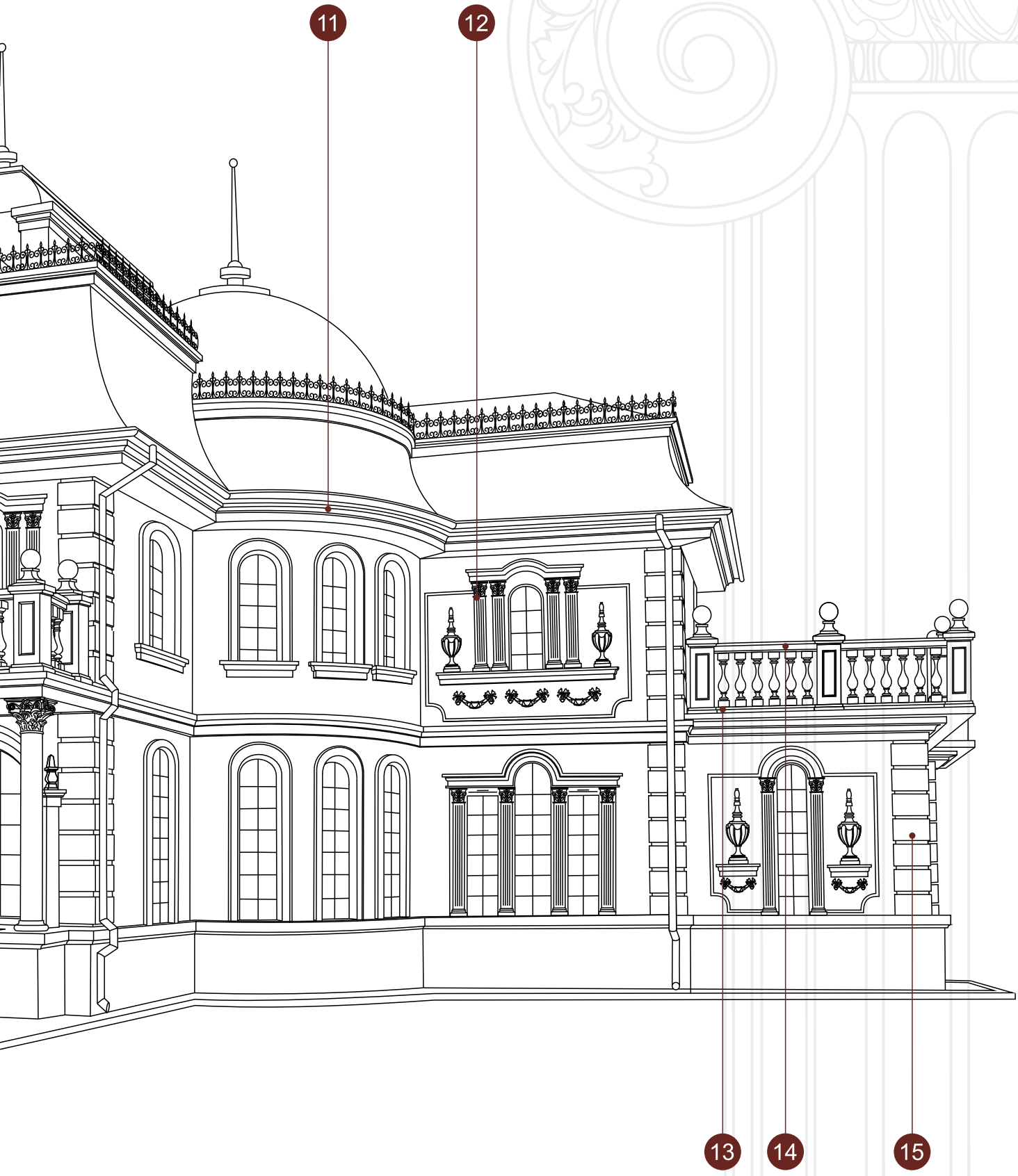
11
12
13
14
15

Кронштейны

Кронштейн КР-001

Размеры:
Ширина - 368 мм
Глубина - 256 мм
Высота - 178 мм

Цена: 1920 руб. за шт.

Кронштейн КР-002

Размеры:
Ширина - 122 мм
Глубина - 176 мм
Высота - 277 мм

Цена: 1616 руб. за шт.

Кронштейн КР-003

Размеры:
Ширина - 150 мм
Глубина - 117 мм
Высота - 390 мм

Цена: 3315 руб. за шт.

Кронштейн КР-004

Размеры:
Ширина - 150 мм
Глубина - 237 мм
Высота - 477 мм

Цена: 3472 руб. за шт.

Кронштейн КР-005т

Размеры:
Ширина - 160 мм
Глубина - 30 мм
Высота - 220 мм

Цена: 814 руб. за шт.

Кронштейн КР-009

Размеры:
Ширина - 140 мм
Глубина - 75 мм
Высота - 260 мм

Цена: 1528 руб. за шт.

Кронштейн КР-010

Размеры:
Ширина - 255 мм
Глубина - 145 мм
Высота - 385 мм

Цена: 1878 руб. за шт.

Кронштейн КР-011

Размеры:
Ширина - 175 мм
Глубина - 90 мм
Высота - 345 мм

Цена: 1485 руб. за шт.

Кронштейн КР-012

Размеры:
Ширина - 255 мм
Глубина - 100 мм
Высота - 255 мм

Цена: 1151 руб. за шт.

Кронштейн КР-013

Размеры:
Ширина - 155 мм
Глубина - 97 мм
Высота - 275 мм

Цена: 1154 руб. за шт.

Кронштейны

Кронштейн КР-013-2

Размеры:
Ширина - 195 мм
Глубина - 148 мм
Высота - 338 мм

Цена: 2137 руб. за шт.

Кронштейн КР-013-3

Размеры:
Ширина - 273 мм
Глубина - 207 мм
Высота - 473 мм

Цена: 4088 руб. за шт.

Кронштейн КР-015

Размеры:
Ширина - 120 мм
Глубина - 80 мм
Высота - 200 мм

Цена: 762 руб. за шт.

Кронштейн КР-017

Размеры:
Ширина - 124 мм
Глубина - 85 мм
Высота - 220 мм

Цена: 813 руб. за шт.

Кронштейн КР-019

Размеры:
Ширина - 255 мм
Глубина - 85 мм
Высота - 260 мм

Цена: 1244 руб. за шт.

Изготовим любой кронштейн
по вашим чертежам

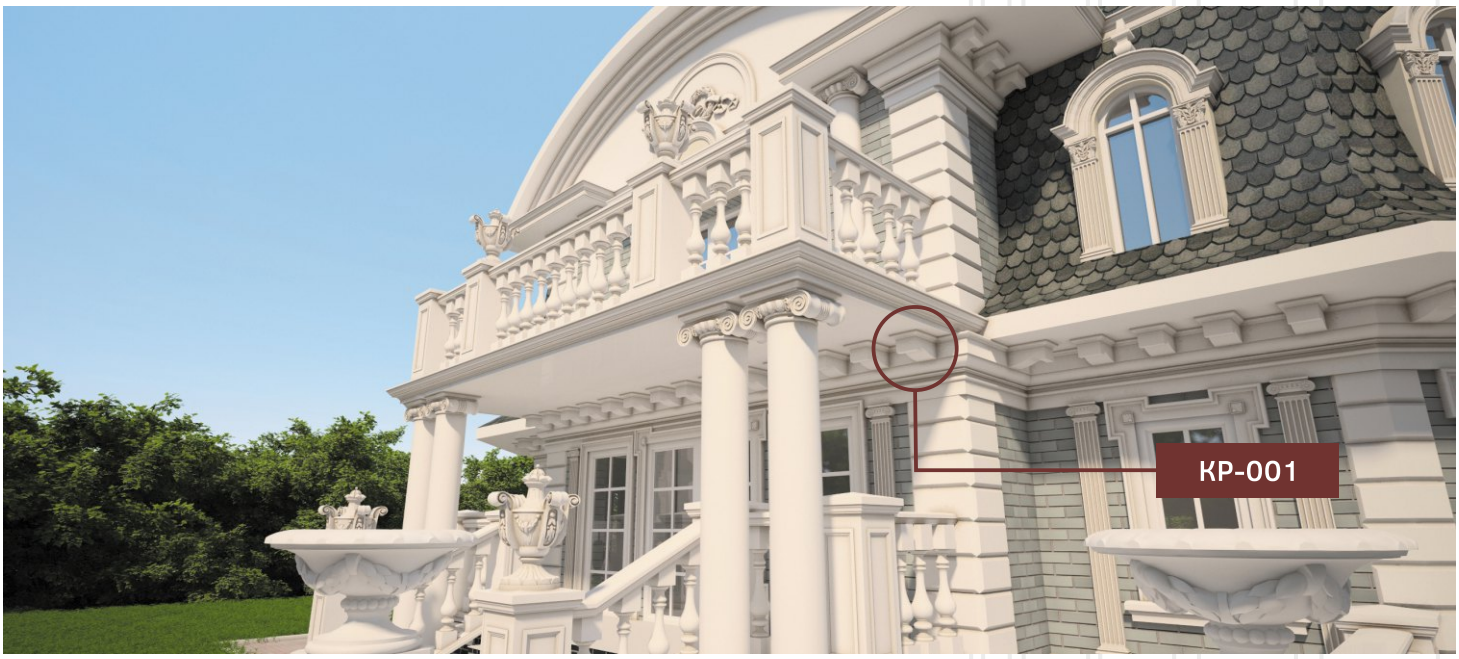

Молдинги

Молдинг МЛ-009

Размеры:
Длина - 1000 мм
Глубина - 45 мм
Высота - 150 мм

Цена: 1244 руб. за пог.м

Молдинг МЛ-018

Размеры:
Длина - 1000 мм
Глубина - 190 мм
Высота - 360 мм

Цена: 4223 руб. за пог.м

Молдинг МЛ-022

Размеры:
Длина - 1000 мм
Глубина - 100 мм
Высота - 150 мм

Цена: 1695 руб. за пог.м

Молдинг МЛ-026-2

Размеры:
Длина - 1000 мм
Глубина - 181 мм
Высота - 221 мм

Цена: 3357 руб. за пог.м

Молдинг МЛ-027-2

Размеры:
Длина - 1000 мм
Глубина - 260 мм
Высота - 196 мм

Цена: 4054 руб. за пог.м

Молдинг МЛ-031

Размеры:
Длина - 1000 мм
Глубина - 245 мм
Высота - 420 мм

Цена: 5604 руб. за пог.м

Молдинг МЛ-032

Размеры:
Длина - 1000 мм
Глубина - 50 мм
Высота - 211 мм

Цена: 1467 руб. за пог.м

Молдинг МЛ-032-2

Размеры:
Длина - 1000 мм
Глубина - 50 мм
Высота - 120 мм

Цена: 916 руб. за пог.м

Молдинг МЛ-036

Размеры:
Длина - 1000 мм
Глубина - 115 мм
Высота - 230 мм

Цена: 2423 руб. за пог.м

Молдинг МЛ-041

Размеры:
Длина - 1000 мм
Глубина - 70 мм
Высота - 180 мм

Цена: 1926 руб. за пог.м

Молдинги

Молдинг МЛ-065

Размеры:
Длина - 1000 мм
Глубина - 175 мм
Высота - 100 мм

Цена: 2778 руб. за пог.м

Молдинг МЛ-066

Размеры:
Длина - 1000 мм
Глубина - 134 мм
Высота - 110 мм

Цена: 2174 руб. за пог.м

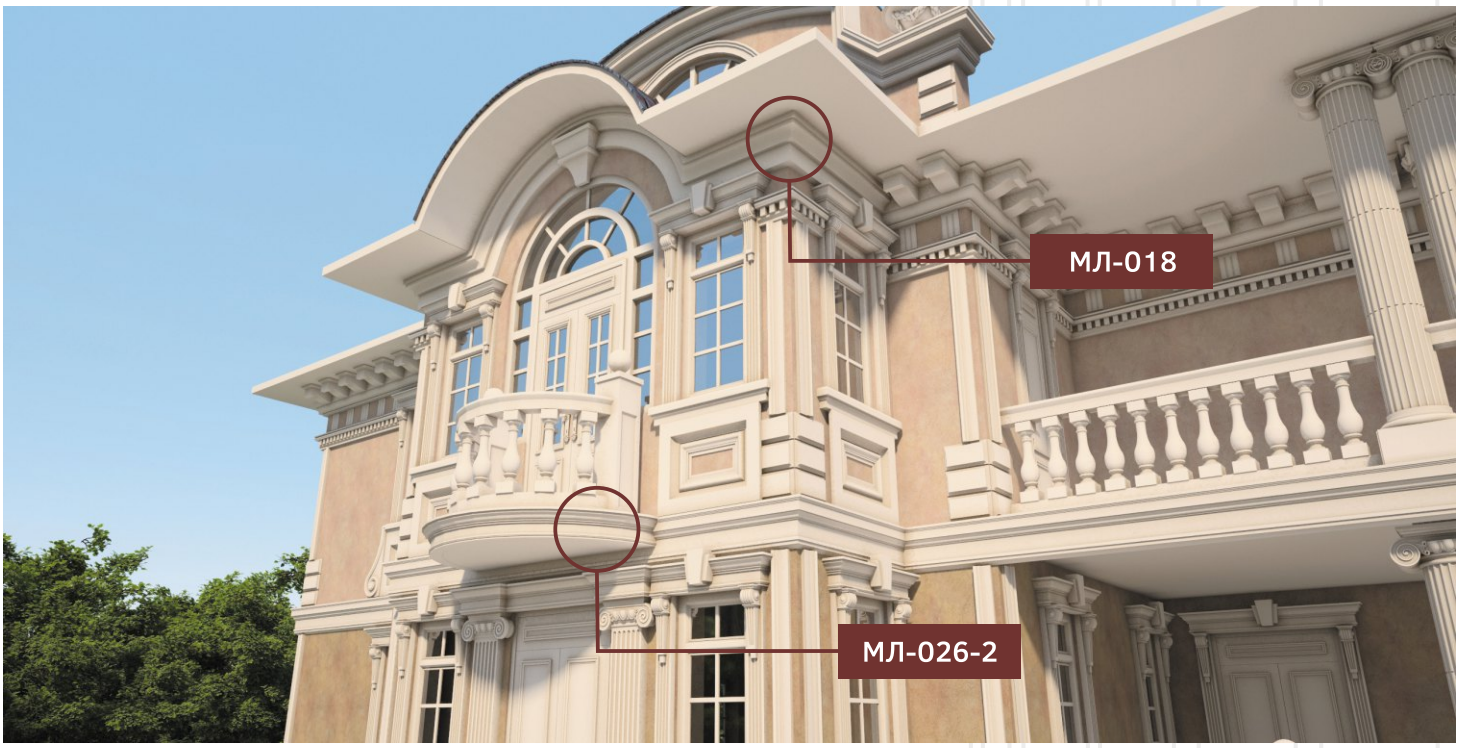

Русты

Руст РУ-01

Размеры:
Ширина - 480 мм
Глубина - 40 мм
Высота - 330 мм

Цена: 1044 руб. за шт.

Руст РУ-02

Размеры:
Ширина - 200 мм
Глубина - 40 мм
Высота - 200 мм

Цена: 487 руб. за шт.

Русты

Руст РУ-07

Размеры:
Ширина - 375 мм
Глубина - 40 мм
Высота - 250 мм

Цена: 852 руб. за шт.

Руст РУ-09

Размеры:
Ширина - 385 мм
Глубина - 30 мм
Высота - 200 мм

Цена: 597 руб. за шт.

Руст РУ-10

Размеры:
Ширина - 600 мм
Глубина - 50 мм
Высота - 300 мм

Цена: 1177 руб. за шт.

Руст РУ-15

Размеры:
Ширина - 480 мм
Глубина - 40 мм
Высота - 230 мм

Цена: 1015 руб. за шт.

Руст РУ-19

Размеры:
Ширина - 520 мм
Глубина - 25 мм
Высота - 260 мм

Цена: 846 руб. за шт.

Изготовим любой руст
по вашим чертежам

Карнизы

Карниз КА-01

Размеры:
Длина - 1000 мм
Глубина - 87 мм
Высота - 112 мм

Цена: 1214 руб. за пог.м

Карниз КА-02

Размеры:
Длина - 1000 мм
Глубина - 208 мм
Высота - 257 мм

Цена: 3836 руб. за пог.м

Карниз КА-03

Размеры:
Длина - 1000 мм
Глубина - 30 мм
Высота - 74 мм

Цена: 413 руб. за пог.м

Карниз КА-04

Размеры:
Длина - 1000 мм
Глубина - 66 мм
Высота - 290 мм

Цена: 2314 руб. за пог.м

Карниз КА-05

Размеры:
Длина - 1000 мм
Глубина - 110 мм
Высота - 200 мм

Цена: 2586 руб. за пог.м

Карниз КА-06

Размеры:
Длина - 1000 мм
Глубина - 296 мм
Высота - 100 мм

Цена: 3623 руб. за пог.м

Карниз КА-34

Размеры:
Длина - 1000 мм
Глубина - 304 мм
Высота - 296 мм

Цена: 4248 руб. за пог.м

Карниз КА-34 + модильон

Размеры:
Длина - 1000 мм
Глубина - 304 мм
Высота - 296 мм

Цена: 5784 руб. за пог.м

Карниз КА-35

Размеры:
Длина - 1000 мм
Глубина - 97 мм
Высота - 291 мм

Цена: 2218 руб. за пог.м

Карниз КА-36

Размеры:
Длина - 1000 мм
Глубина - 108 мм
Высота - 365 мм

Цена: 2696 руб. за пог.м

Карнизы

Карниз КД-41

Размеры:
Длина - 1000 мм
Глубина - 237 мм
Высота - 589 мм

Цена: 10233 руб. за пог.м

Карниз КД-42

Размеры:
Длина - 1000 мм
Глубина - 237 мм
Высота - 589 мм

Цена: 10206 руб. за пог.м

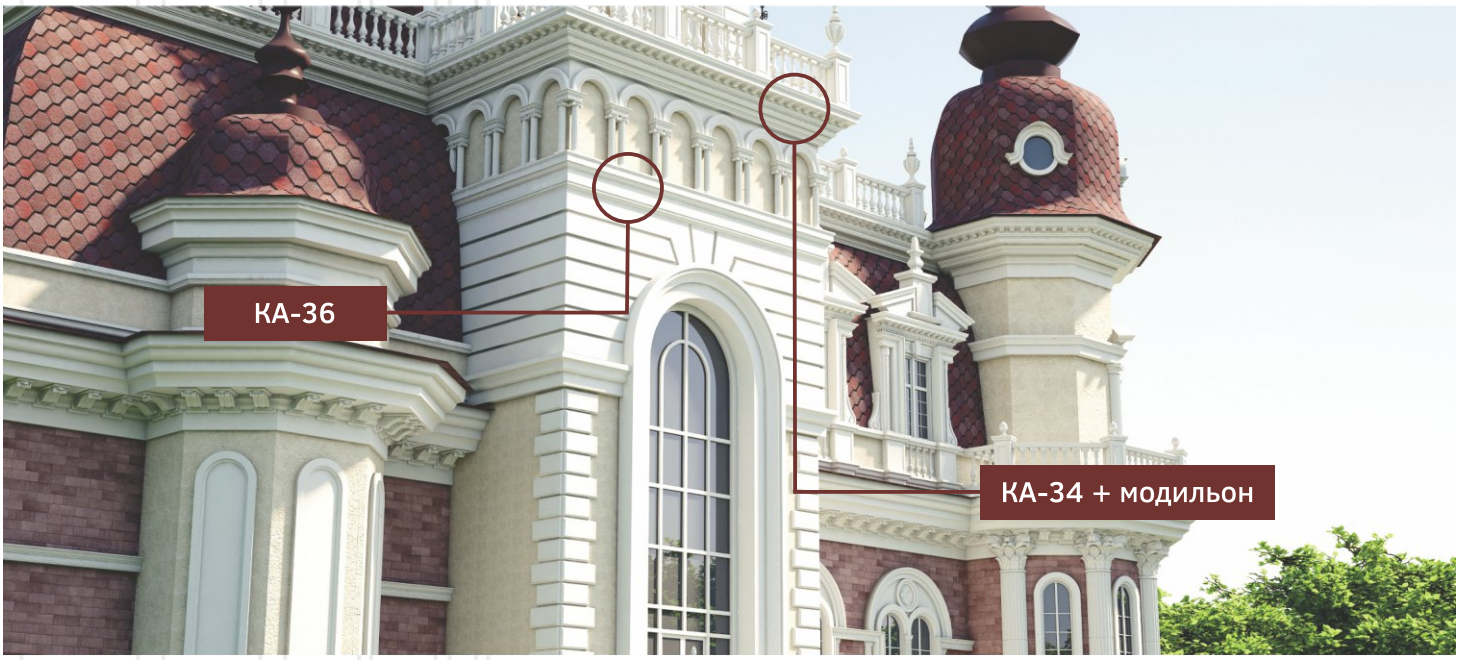

Карниз КД-43

Размеры:
Длина - 1000 мм
Глубина - 237 мм
Высота - 589 мм

Цена: 10204 руб. за пог.м

Карниз КД-44

Размеры:
Длина - 1000 мм
Глубина - 117 мм
Высота - 589 мм

Цена: 10076 руб. за пог.м

Карниз КД-45

Размеры:
Длина - 1000 мм
Глубина - 117 мм
Высота - 589 мм

Цена: 10049 руб. за пог.м

Карниз КД-46

Размеры:
Длина - 1000 мм
Глубина - 117 мм
Высота - 589 мм

Цена: 10047 руб. за пог.м

Карнизы

Карниз КД-47

Размеры:
Длина - 1000 мм
Глубина - 260 мм
Высота - 528 мм

Цена: 6979 руб. за пог.м

Карниз КД-48

Размеры:
Длина - 1000 мм
Глубина - 260 мм
Высота - 528 мм

Цена: 6952 руб. за пог.м

Карниз КД-49

Размеры:
Длина - 1000 мм
Глубина - 260 мм
Высота - 528 мм

Цена: 6950 руб. за пог.м

Карниз КД-50

Размеры:
Длина - 1000 мм
Глубина - 181 мм
Высота - 553 мм

Цена: 6282 руб. за пог.м

Карниз КД-51

Размеры:
Длина - 1000 мм
Глубина - 181 мм
Высота - 553 мм

Цена: 6255 руб. за пог.м

Карниз КД-52

Размеры:
Длина - 1000 мм
Глубина - 181 мм
Высота - 553 мм

Цена: 6253 руб. за пог.м

Карнизы

Карниз КД-53

Размеры:
Длина - 1000 мм
Глубина - 260 мм
Высота - 616 мм

Цена: 8351 руб. за пог.м

Карниз КД-54

Размеры:
Длина - 1000 мм
Глубина - 260 мм
Высота - 616 мм

Цена: 8324 руб. за пог.м

Карниз КД-55

Размеры:
Длина - 1000 мм
Глубина - 260 мм
Высота - 616 мм

Цена: 8322 руб. за пог.м

Карниз КД-56

Размеры:
Длина - 1000 мм
Глубина - 181 мм
Высота - 641 мм

Цена: 7654 руб. за пог.м

Карниз КД-57

Размеры:
Длина - 1000 мм
Глубина - 181 мм
Высота - 641 мм

Цена: 7627 руб. за пог.м

Карниз КД-58

Размеры:
Длина - 1000 мм
Глубина - 181 мм
Высота - 641 мм

Цена: 7625 руб. за пог.м

Карниз КД-59

Размеры:
Длина - 1000 мм
Глубина - 208 мм
Высота - 589 мм

Цена: 6761 руб. за пог.м

Карниз КД-60

Размеры:
Длина - 1000 мм
Глубина - 208 мм
Высота - 589 мм

Цена: 6734 руб. за пог.м

Карниз КД-61

Размеры:
Длина - 1000 мм
Глубина - 208 мм
Высота - 589 мм

Цена: 6732 руб. за пог.м

Карниз КД-62

Размеры:
Длина - 1000 мм
Глубина - 296 мм
Высота - 502 мм

Цена: 7151 руб. за пог.м

Карнизы

Карниз КД-63

Размеры:
Длина - 1000 мм
Глубина - 296 мм
Высота - 502 мм

Цена: 10635 руб. за пог.м

Карниз КД-64

Размеры:
Длина - 1000 мм
Глубина - 296 мм
Высота - 502 мм

Цена: 10895 руб. за пог.м

Карниз КД-65

Размеры:
Длина - 1000 мм
Глубина - 296 мм
Высота - 502 мм

Цена: 10871 руб. за пог.м

Карниз КД-66

Размеры:
Длина - 1000 мм
Глубина - 296 мм
Высота - 502 мм

Цена: 9953 руб. за пог.м

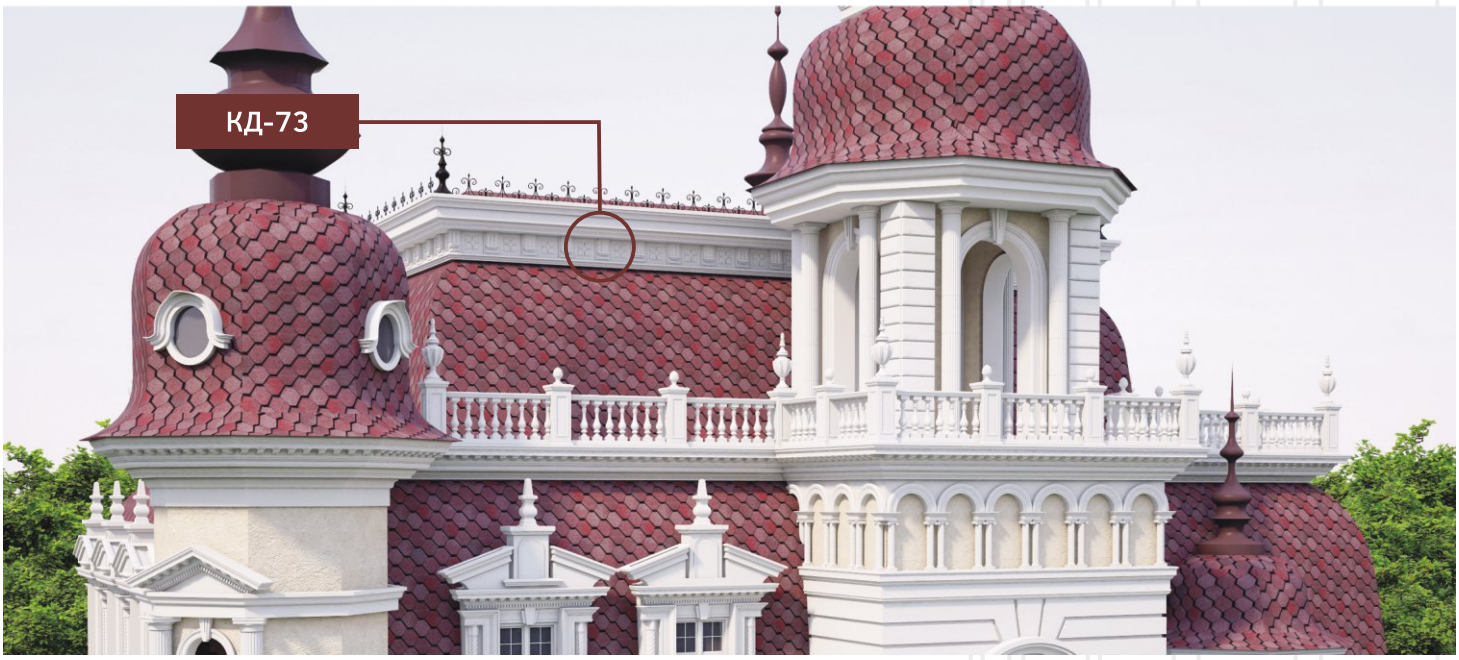

Карниз КД-67

Размеры:
Длина - 1000 мм
Глубина - 296 мм
Высота - 502 мм

Цена: 10213 руб. за пог.м

Карниз КД-68

Размеры:
Длина - 1000 мм
Глубина - 296 мм
Высота - 502 мм

Цена: 10189 руб. за пог.м

Карнизы

Карниз КД-69

Размеры:
Длина - 1000 мм
Глубина - 296 мм
Высота - 502 мм

Цена: 11559 руб. за пог.м

Карниз КД-70

Размеры:
Длина - 1000 мм
Глубина - 296 мм
Высота - 502 мм

Цена: 11819 руб. за пог.м

Карниз КД-71

Размеры:
Длина - 1000 мм
Глубина - 296 мм
Высота - 502 мм

Цена: 11795 руб. за пог.м

Карниз КД-72

Размеры:
Длина - 1000 мм
Глубина - 296 мм
Высота - 502 мм

Цена: 9955 руб. за пог.м

Карниз КД-73

Размеры:
Длина - 1000 мм
Глубина - 296 мм
Высота - 502 мм

Цена: 10215 руб. за пог.м

Карниз КД-74

Размеры:
Длина - 1000 мм
Глубина - 296 мм
Высота - 502 мм

Цена: 10191 руб. за пог.м

Изготовим любой карниз
по вашим чертежам

Подоконники

Подоконник ПД-1

Размеры:
Ширина - 1000 мм
Глубина - 101 мм
Высота - 160 мм

Цена: 1805 руб. за пог.м

Изготовим любой подоконник
по вашим чертежам

Замковые камни

Зам. камень ЗМ-01

Размеры:
Ширина - 295 мм
Глубина - 220 мм
Высота - 290 мм

Цена: 1590 руб. за шт.

Зам. камень ЗМ-02

Размеры:
Ширина - 189 мм
Глубина - 80 мм
Высота - 250 мм

Цена: 754 руб. за шт.

Замковые камни

Зам. камень ЗМ-03

Размеры:
Ширина - 305 мм
Глубина - 128 мм
Высота - 400 мм

Цена: 1931 руб. за шт.

Зам. камень ЗМ-04

Размеры:
Ширина - 232 мм
Глубина - 120 мм
Высота - 250 мм

Цена: 976 руб. за шт.

Зам. камень ЗМ-05

Размеры:
Ширина - 373 мм
Глубина - 160 мм
Высота - 400 мм

Цена: 2240 руб. за шт.

Зам. камень ЗМ-06

Размеры:
Ширина - 272 мм
Глубина - 120 мм
Высота - 250 мм

Цена: 886 руб. за шт.

Зам. камень ЗМ-07

Размеры:
Ширина - 439 мм
Глубина - 185 мм
Высота - 400 мм

Цена: 2210 руб. за шт.

Зам. камень ЗМ-08

Размеры:
Ширина - 210 мм
Глубина - 120 мм
Высота - 250 мм

Цена: 909 руб. за шт.

Зам. камень ЗМ-09

Размеры:
Ширина - 337 мм
Глубина - 120 мм
Высота - 400 мм

Цена: 1717 руб. за шт.

Зам. камень ЗМ-10

Размеры:
Ширина - 202 мм
Глубина - 120 мм
Высота - 250 мм

Цена: 757 руб. за шт.

Зам. камень ЗМ-11

Размеры:
Ширина - 323 мм
Глубина - 160 мм
Высота - 400 мм

Цена: 1656 руб. за шт.

Зам. камень ЗМ-12

Размеры:
Ширина - 180 мм
Глубина - 120 мм
Высота - 250 мм

Цена: 831 руб. за шт.

Замковые камни

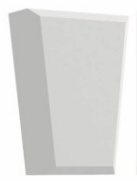

Зам. камень ЗМ-13

Размеры:
Ширина - 293 мм
Глубина - 120 мм
Высота - 400 мм

Цена: 1542 руб. за шт.

Зам. камень ЗМ-14

Размеры:
Ширина - 140 мм
Глубина - 120 мм
Высота - 250 мм

Цена: 670 руб. за шт.

Зам. камень ЗМ-15

Размеры:
Ширина - 224 мм
Глубина - 120 мм
Высота - 400 мм

Цена: 1214 руб. за шт.

Изготовим любой замковый камень по вашим чертежам

Колонны

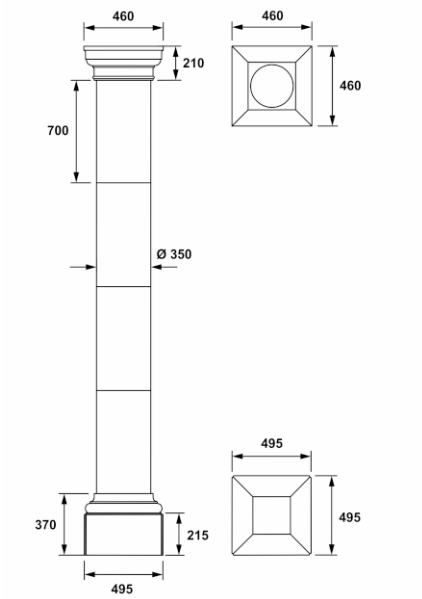

Колонна КЛ-1-Г

Размеры:
Ширина - 495 мм
Глубина - 495 мм
Высота - 3380 мм*

Цена: 30752 руб. за комп.

1. КЛО (2шт.) 7628 руб.
2. КЛГ (8шт.) 18336 руб.
3. КЛД (2шт.) 4788 руб.

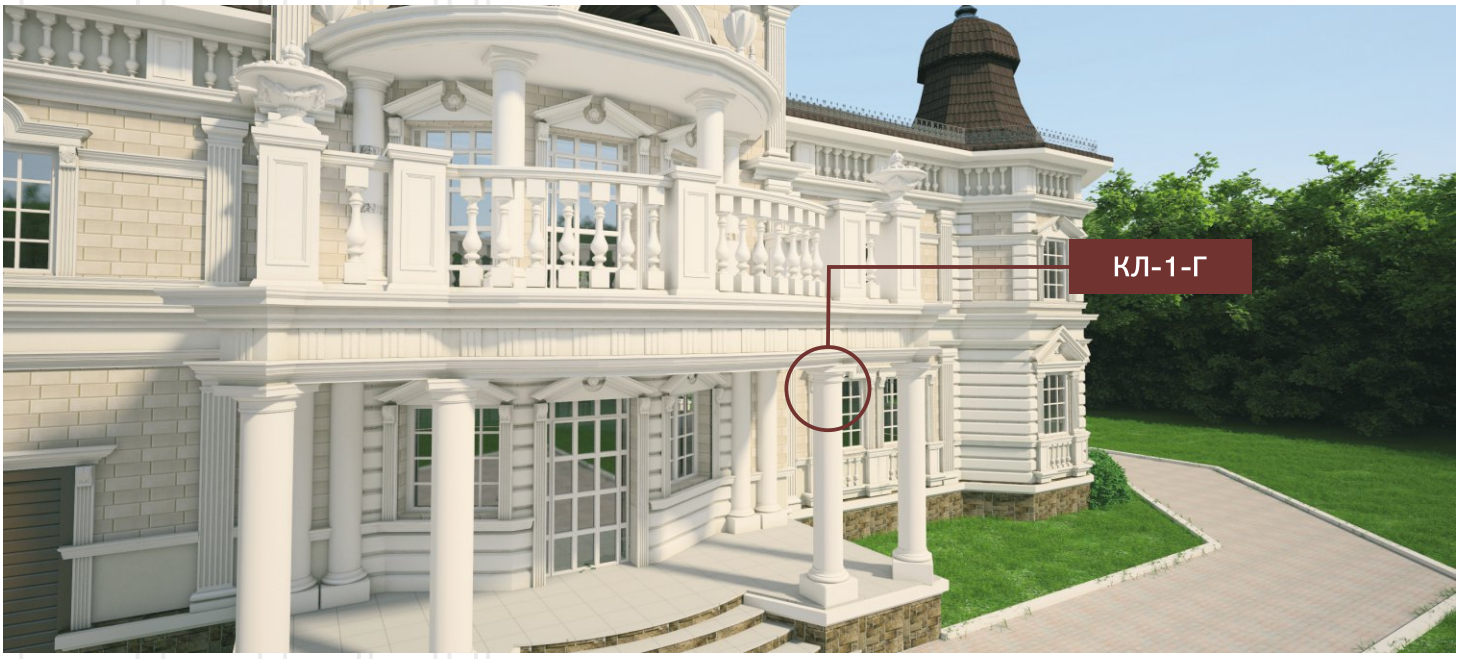

Условные сокращения:

КЛО - основание колонны
КЛК - колонна с каннелюрами (столб)
КЛГ - колонна гладкая (столб)
КЛКР - капитель колонны коринфская
КЛИ - капитель колонны ионическая
КЛД - капитель колонные дорическая

*** Высота регулируется по желанию заказчика**

Колонны

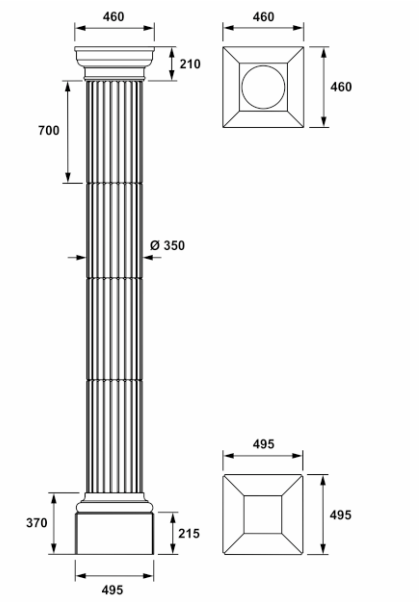

Колонна КЛ-1-К

Размеры:
Ширина - 495 мм
Глубина - 495 мм
Высота - 3380 мм*

Цена: 31968 руб. за комп.

1. КЛО (2шт.) 7628 руб.
2. КЛК (8шт.) 19552 руб.
3. КЛД (2шт.) 4788 руб.

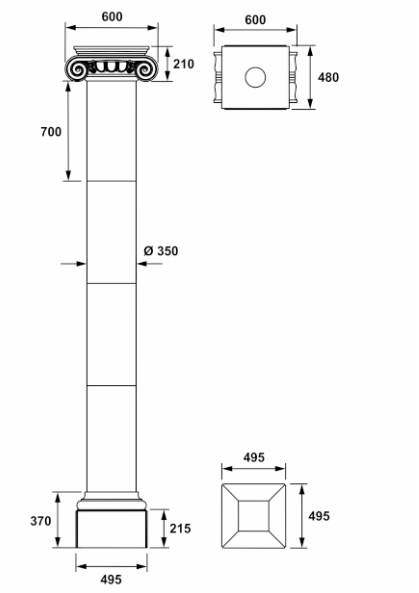

Колонна КЛ-2-Г

Размеры:
Ширина - 600 мм
Глубина - 495 мм
Высота - 3380 мм*

Цена: 36546 руб. за комп.

1. КЛО (2шт.) 7628 руб.
2. КЛГ (8шт.) 18336 руб.
3. КЛИ (2шт.) 10582 руб.

Условные сокращения:

КЛО - основание колонны
КЛК - колонна с каннелюрами (столб)
КЛГ - колонна гладкая (столб)
КЛКР - капитель колонны коринфская
КЛИ - капитель колонны ионическая
КЛД - капитель колонные дорическая

*** Высота регулируется по желанию заказчика**

Колонны

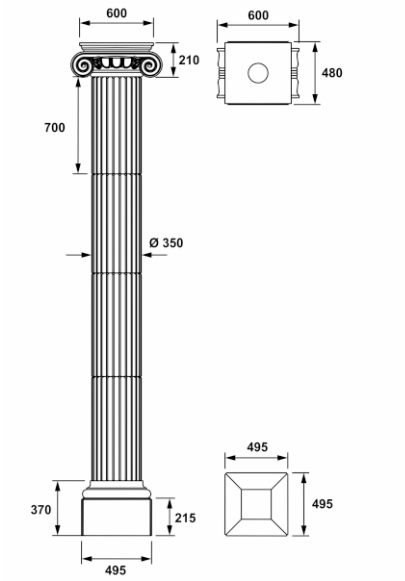

Колонна КЛ-2-К

Размеры:
Ширина - 600 мм
Глубина - 495 мм
Высота - 3380 мм*

Цена: 37762 руб. за комп.

1. КЛО (2шт.) 7628 руб.
2. КЛК (8шт.) 19552 руб.
3. КЛИ (2шт.) 10582 руб.

Условные сокращения:

КЛО - основание колонны
КЛК - колонна с каннелюрами (столб)
КЛГ - колонна гладкая (столб)
КЛКР - капитель колонны коринфская
КЛИ - капитель колонны ионическая
КЛД - капитель колонные дорическая

*** Высота регулируется по желанию заказчика**

Колонны

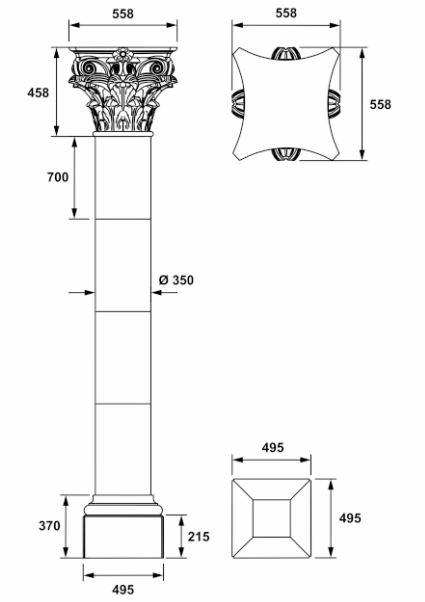

Колонна КЛ-3-Г

Размеры:
Ширина - 558 мм
Глубина - 558 мм
Высота - 3628 мм*

Цена: 43476 руб. за комп.

1. КЛО (2шт.) 7628 руб.
2. КЛГ (8шт.) 18336 руб.
3. КЛКР (2шт.) 17512 руб.

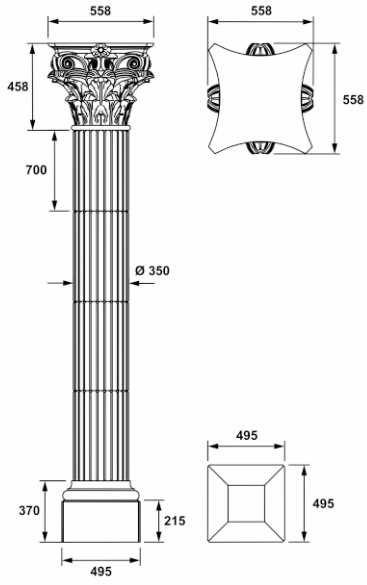

Колонна КЛ-3-К

Размеры:
Ширина - 558 мм
Глубина - 558 мм
Высота - 3628 мм*

Цена: 44692 руб. за комп.

1. КЛО (2шт.) 7628 руб.
2. КЛК (8шт.) 19552 руб.
3. КЛКР (2шт.) 17512 руб.

Условные сокращения:

КЛО - основание колонны
КЛК - колонна с каннелюрами (столб)
КЛГ - колонна гладкая (столб)
КЛКР - капитель колонны коринфская
КЛИ - капитель колонны ионическая
КЛД - капитель колонные дорическая

*** Высота регулируется по желанию заказчика**

Пилястры

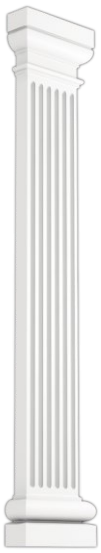

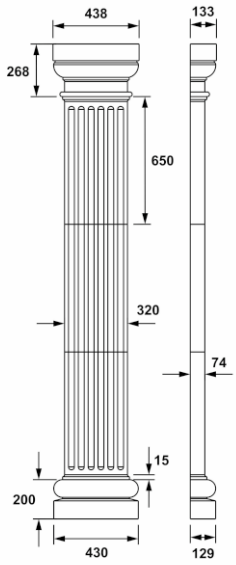

Пилястра ПЛ-1

Размеры:
Ширина - 438 мм
Глубина - 133 мм
Высота - 2418 мм*

Цена: 7154 руб. за комп.

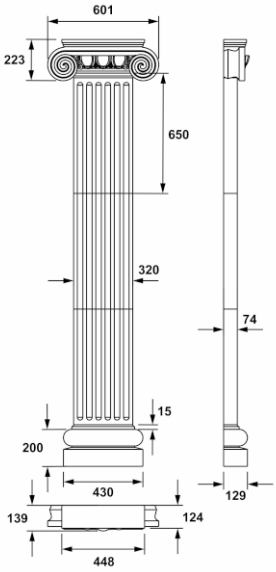

Пилястра ПЛ-2

Размеры:
Ширина - 601 мм
Глубина - 139 мм
Высота - 2332 мм*

Цена: 7236 руб. за комп.

* Высота регулируется по желанию заказчика

Пилястры

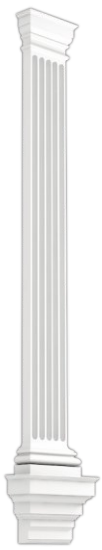

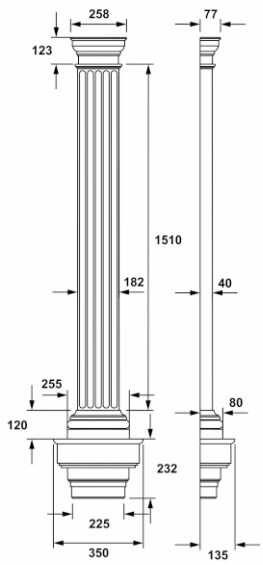

Пилястра ПЛ-3

Размеры:
Ширина - 350 мм
Глубина - 135 мм
Высота - 1985 мм*

Цена: 4692 руб. за комп.

* Высота регулируется по желанию заказчика

Пилястры

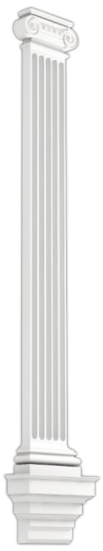

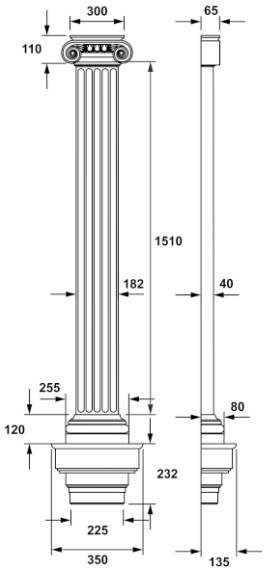

Пилястра ПЛ-4

Размеры:
Ширина - 350 мм
Глубина - 135 мм
Высота - 1972 мм*

Цена: 4692 руб. за комп.

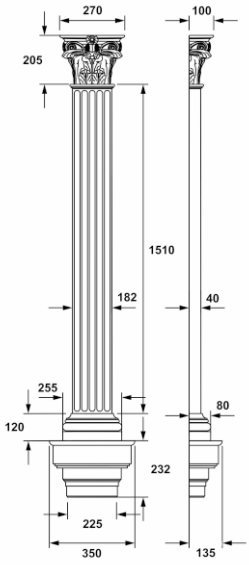

Пилястра ПЛ-5

Размеры:
Ширина - 350 мм
Глубина - 135 мм
Высота - 2067 мм*

Цена: 5220 руб. за комп.

* Высота регулируется по желанию заказчика

Малые архитектурные формы

МАФ-01 (Лев)

Размеры:
Ширина - 200 мм
Глубина - 80 мм
Высота - 315 мм

Цена: 1480 руб. за шт.

МАФ-02 (Лев с картушем)

Размеры:
Ширина - 425 мм
Глубина - 120 мм
Высота - 480 мм

Цена: 2680 руб. за шт.

МАФ-03 (Вазон)

Размеры:
Ширина - 550 мм
Глубина - 550 мм
Высота - 440 мм

Цена: 12380 руб. за шт.

МАФ-04 (Вазон)

Размеры:
Ширина - 750 мм
Глубина - 750 мм
Высота - 600 мм

Цена: 16870 руб. за шт.

МАФ-05 (Вазон)

Размеры:
Ширина - 700 мм
Глубина - 700 мм
Высота - 430 мм

Цена: 15660 руб. за шт.

МАФ-06 (Вазон)

Размеры:
Ширина - 900 мм
Глубина - 900 мм
Высота - 550 мм

Цена: 19310 руб. за шт.

Малые архитектурные формы

МАФ-07 (Вазон)

Размеры:
Ширина - 700 мм
Глубина - 700 мм
Высота - 660 мм

Цена: 27620 руб. за шт.

МАФ-08 (Вазон)

Размеры:
Ширина - 900 мм
Глубина - 900 мм
Высота - 850 мм

Цена: 29120 руб. за шт.

МАФ-09 (Вазон)

Размеры:
Ширина - 890 мм
Глубина - 890 мм
Высота - 570 мм

Цена: 20130 руб. за шт.

МАФ-10 (Вазон)

Размеры:
Ширина - 720 мм
Глубина - 720 мм
Высота - 750 мм

Цена: 19470 руб. за шт.

МАФ-11 (Вазон)

Размеры:
Ширина - 535 мм
Глубина - 535 мм
Высота - 555 мм

Цена: 18660 руб. за шт.

МАФ-12 (Вазон)

Размеры:
Ширина - 675 мм
Глубина - 675 мм
Высота - 880 мм

Цена: 17880 руб. за шт.

МАФ-13 (Вазон)

Размеры:
Ширина - 670 мм
Глубина - 670 мм
Высота - 510 мм

Цена: 24350 руб. за шт.

МАФ-14 (Вазон)

Размеры:
Ширина - 1155 мм
Глубина - 1155 мм
Высота - 880 мм

Цена: 40260 руб. за шт.

МАФ-15 (Вазон)

Размеры:
Ширина - 487 мм
Глубина - 487 мм
Высота - 955 мм

Цена: 18200 руб. за шт.

МАФ-16 (Вазон)

Размеры:
Ширина - 460 мм
Глубина - 460 мм
Высота - 1346 мм

Цена: 27400 руб. за шт.

Малые архитектурные формы

МАФ-17 (Вазон)

Размеры:
Ширина - 620 мм
Глубина - 620 мм
Высота - 840 мм

Цена: 37590 руб. за шт.

МАФ-18 (Цветочница)

Размеры:
Ширина - 850 мм
Глубина - 430 мм
Высота - 325 мм

Цена: 12430 руб. за шт.

МАФ-19 (Цветочница)

Размеры:
Ширина - 350 мм
Глубина - 350 мм
Высота - 413 мм

Цена: 4110 руб. за шт.

МАФ-20 (Цветочница)

Размеры:
Ширина - 900 мм
Глубина - 350 мм
Высота - 413 мм

Цена: 8940 руб. за шт.

МАФ-22 (Окно круглое)

Размеры:
Ширина - 280 мм
Глубина - 30 мм
Высота - 280 мм

Цена: 2150 руб. за шт.

Изготовим любую малую архитектурную форму по вашим чертежам

Орнаменты

Орнамент ОРН-1

Размеры:
Ширина - 237 мм
Глубина - 39 мм
Высота - 205 мм

Цена: 706 руб. за шт.

Орнамент ОРН-2

Размеры:
Ширина - 237 мм
Глубина - 50 мм
Высота - 205 мм

Цена: 588 руб. за шт.

Орнамент ОРН-3

Размеры:
Ширина - 237 мм
Глубина - 35 мм
Высота - 205 мм

Цена: 718 руб. за шт.

Орнамент ОРН-4

Размеры:
Длина - 1000 мм
Глубина - 42 мм
Высота - 220 мм

Цена: 1684 руб. за шт.

Орнамент ОРН-5

Размеры:
Длина - 1000 мм
Глубина - 30 мм
Высота - 220 мм

Цена: 1711 руб. за шт.

Орнамент ОРН-6

Размеры:
Длина - 1000 мм
Глубина - 36 мм
Высота - 220 мм

Цена: 1682 руб. за шт.

Тумбы

Тумба ТУ-11

Размеры:
Ширина - 500 мм
Глубина - 500 мм
Высота - 1337 мм

Цена: 16455 руб. за шт.

Тумба ТУ-12

Размеры:
Ширина - 500 мм
Глубина - 500 мм
Высота - 1337 мм

Цена: 16455 руб. за шт.

Тумба ТУ-23

Размеры:
Ширина - 280 мм
Глубина - 280 мм
Высота - 1095 мм

Цена: 11272 руб. за шт.

Тумба ТУ-24

Размеры:
Ширина - 280 мм
Глубина - 280 мм
Высота - 1095 мм

Цена: 11272 руб. за шт.

Тумба ТУ-33

Размеры:
Ширина - 280 мм
Глубина - 280 мм
Высота - 935 мм

Цена: 10684 руб. за шт.

Тумба ТУ-34

Размеры:
Ширина - 280 мм
Глубина - 280 мм
Высота - 935 мм

Цена: 10684 руб. за шт.

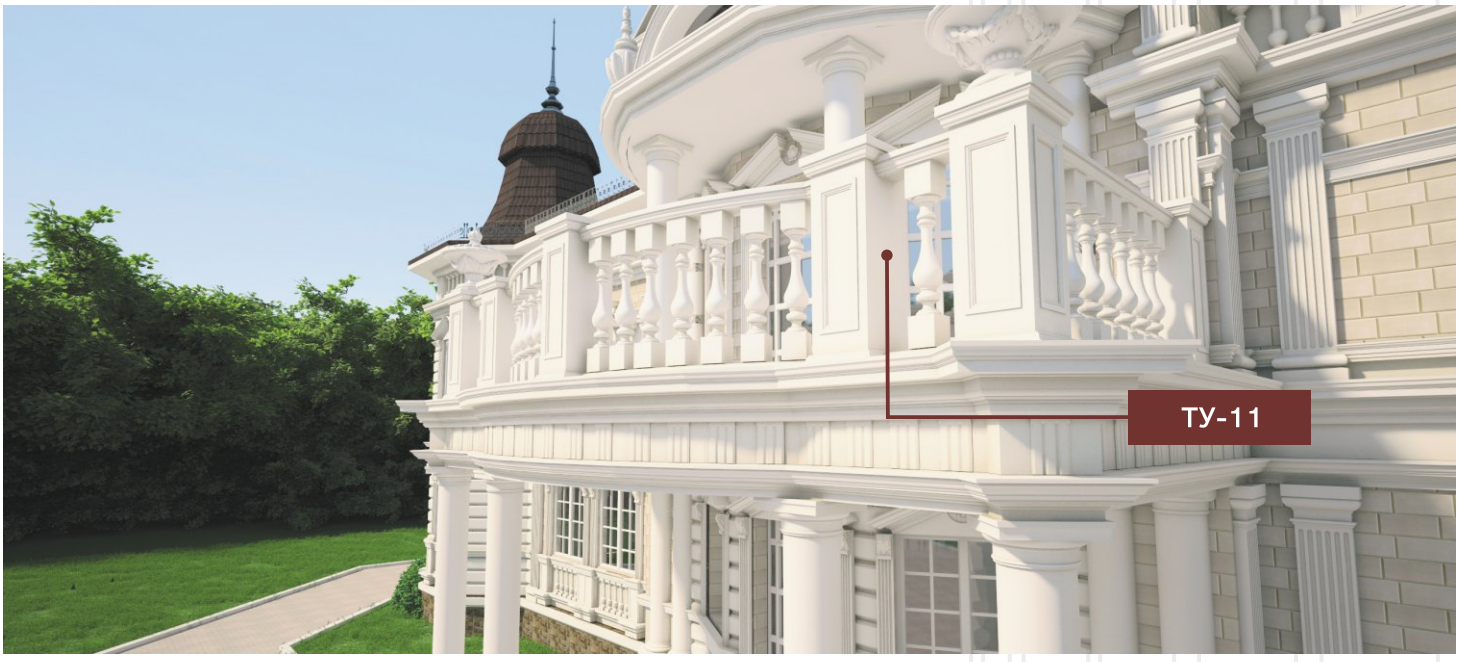

Балясины

Балясина БЛ-01

Размеры:
Ширина - 170 мм
Глубина - 170 мм
Высота - 800 мм

Цена: 2600 руб. за шт.

Балясина БЛ-02

Размеры:
Ширина - 170 мм
Глубина - 170 мм
Высота - 800 мм

Цена: 2800 руб. за шт.

Балясина БЛ-03

Размеры:
Ширина - 140 мм
Глубина - 140 мм
Высота - 660 мм

Цена: 2100 руб. за шт.

Балясина БЛ-04

Размеры:
Ширина - 140 мм
Глубина - 140 мм
Высота - 660 мм

Цена: 2200 руб. за шт.

Балясина БЛ-05

Размеры:
Ширина - 170 мм
Глубина - 170 мм
Высота - 800 мм

Цена: 2700 руб. за шт.

Балясина БЛ-06

Размеры:
Ширина - 150 мм
Глубина - 150 мм
Высота - 660 мм

Цена: 2200 руб. за шт.

Балясина БЛ-07

Размеры:
Ширина - 150 мм
Глубина - 150 мм
Высота - 660 мм

Цена: 2200 руб. за шт.

Балясина БЛ-08

Размеры:
Ширина - 150 мм
Глубина - 150 мм
Высота - 413,5 мм

Цена: 1850 руб. за шт.

Балясина БЛ-09

Размеры:
Ширина - 190 мм
Глубина - 190 мм
Высота - 700 мм

Цена: 2450 руб. за шт.

Балясина БЛ-10

Размеры:
Ширина - 150 мм
Глубина - 150 мм
Высота - 830 мм

Цена: 2350 руб. за шт.

Балясины

Балясина БЛ-11

Размеры:
Ширина - 150 мм
Глубина - 150 мм
Высота - 830 мм

Цена: 2400 руб. за шт.

Изготовим любую балясину
по вашим чертежам

Поручни и основания

Поручень ПО-1

Размеры:
Ширина - 1000 мм
Глубина - 260 мм
Высота - 150 мм

Цена: 3835 руб. за шт.

Поручень ПО-2

Размеры:
Ширина - 1000 мм
Глубина - 200 мм
Высота - 135 мм

Цена: 3719 руб. за шт.

Поручни и основания

Основание ОС-1

Размеры:
Длина - 1000 мм
Глубина - 220 мм
Высота - 130 мм

Цена: 2946 руб. за шт.

Основание ОС-2

Размеры:
Длина - 1000 мм
Глубина - 168 мм
Высота - 100 мм

Цена: 2266 руб. за шт.

Шары-навершия

Навершие НВ-01

Размеры:
Ширина - 200 мм
Глубина - 200 мм
Высота - 240 мм

Цена: 1768 руб. за шт.

Навершие НВ-02

Размеры:
Ширина - 330 мм
Глубина - 330 мм
Высота - 520 мм

Цена: 6247 руб. за шт.

Шары-навершия

Навершие НВ-03

Размеры:
Ширина - 250 мм
Глубина - 250 мм
Высота - 338 мм

Цена: 2223 руб. за шт.

Навершие НВ-04

Размеры:
Ширина - 250 мм
Глубина - 250 мм
Высота - 422 мм

Цена: 2691 руб. за шт.

Навершие НВ-05

Размеры:
Ширина - 189 мм
Глубина - 189 мм
Высота - 353 мм

Цена: 2267 руб. за шт.

Навершие НВ-06

Размеры:
Ширина - 177 мм
Глубина - 177 мм
Высота - 510 мм

Цена: 2738 руб. за шт.

Навершие НВ-07

Размеры:
Ширина - 400 мм
Глубина - 400 мм
Высота - 550 мм

Цена: 7603 руб. за шт.

Навершие НВ-08

Размеры:
Ширина - 400 мм
Глубина - 400 мм
Высота - 926 мм

Цена: 12141 руб. за шт.

Балюстрады с тумбами

Балюстрада Дворцовая Б111-121

Балюстрада Б111

Размеры:
Ширина - 1000 мм
Глубина - 260 мм
Высота - 1100 мм

Цена: 17181 руб. за комп.

Поручень (1шт.) 3835 руб.
Основание (1шт.) 2946 руб.
Балясина (4шт.) 10400 руб.

Тумба ТУ-12

Размеры:
Ширина - 500 мм
Глубина - 500 мм
Высота - 1337 мм

Цена: 16455 руб. за шт.

Навершие НВ-01

Размеры:
Ширина - 200 мм
Глубина - 200 мм
Высота - 240 мм

Цена: 1768 руб. за шт.

Балюстрада Дворцовая Б111-122

Балюстрада Б111

Размеры:
Ширина - 1000 мм
Глубина - 260 мм
Высота - 1100 мм

Цена: 17181 руб. за комп.

Поручень (1шт.) 3835 руб.
Основание (1шт.) 2946 руб.
Балясина (4шт.) 10400 руб.

Тумба ТУ-12

Размеры:
Ширина - 500 мм
Глубина - 500 мм
Высота - 1337 мм

Цена: 16455 руб. за шт.

Навершие НВ-02

Размеры:
Ширина - 330 мм
Глубина - 330 мм
Высота - 520 мм

Цена: 6247 руб. за шт.

Балюстрада Дворцовая Б111-123

Балюстрада Б111

Размеры:
Ширина - 1000 мм
Глубина - 260 мм
Высота - 1100 мм

Цена: 17181 руб. за комп.

Поручень (1шт.) 3835 руб.
Основание (1шт.) 2946 руб.
Балясина (4шт.) 10400 руб.

Тумба ТУ-12

Размеры:
Ширина - 500 мм
Глубина - 500 мм
Высота - 1337 мм

Цена: 16455 руб. за шт.

Навершие НВ-03

Размеры:
Ширина - 250 мм
Глубина - 250 мм
Высота - 338 мм

Цена: 2223 руб. за шт.

* Изображены не все вариации балюстрад

Балюстрады с тумбами

Балюстрада Дворцовая Б121-125

Балюстрада Б121

Размеры:
Ширина - 1000 мм
Глубина - 260 мм
Высота - 1080 мм

Цена: 17981 руб. за комп.

Поручень (1шт.) 3835 руб.
Основание (1шт.) 2946 руб.
Балясина (4шт.) 11200 руб.

Тумба ТУ-12

Размеры:
Ширина - 500 мм
Глубина - 500 мм
Высота - 1337 мм

Цена: 16455 руб. за шт.

Навершие НВ-05

Размеры:
Ширина - 189 мм
Глубина - 189 мм
Высота - 353 мм

Цена: 2267 руб. за шт.

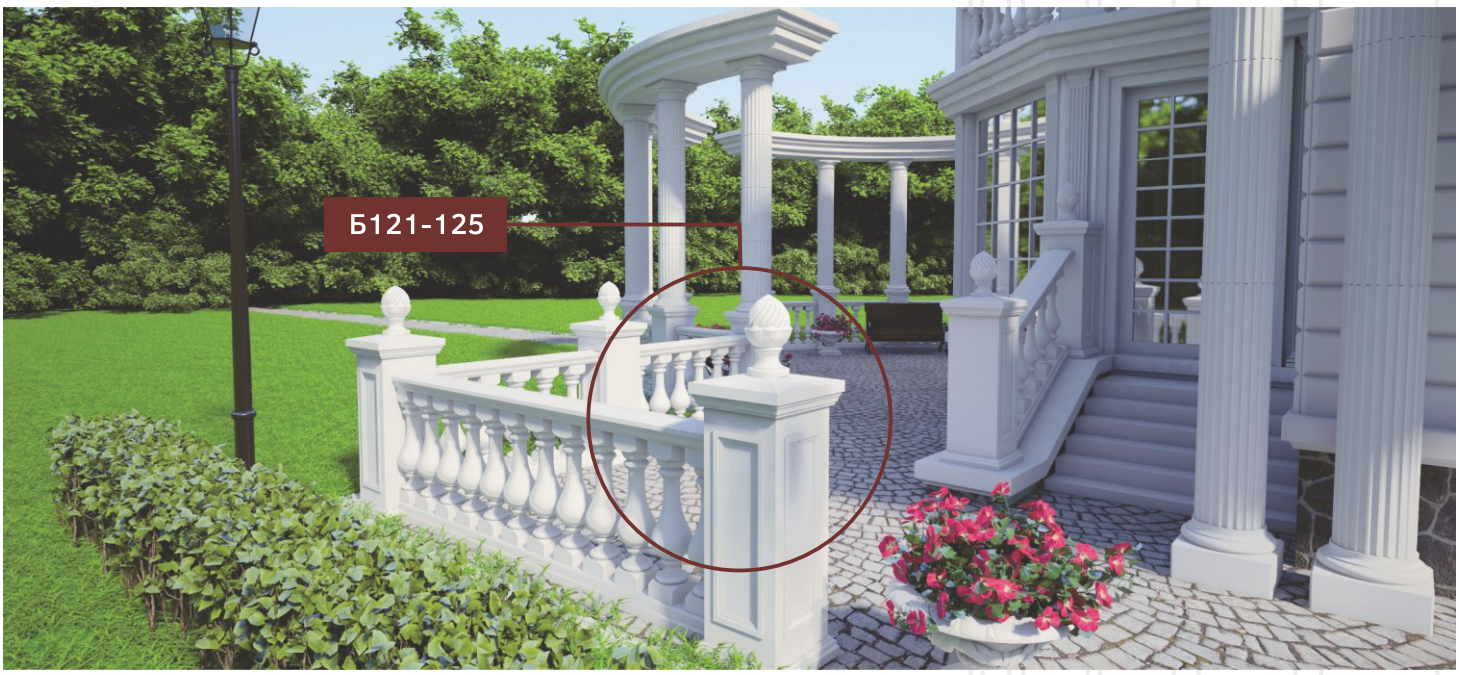

* Изображены не все вариации балюстрад

Балюстрады с тумбами

Балюстрада Дворцовая Б292-343

Балюстрада Б292

Размеры:
Ширина - 1000 мм
Глубина - 200 мм
Высота - 935 мм

Цена: 15785 руб. за комп.

Поручень (1шт.) 3719 руб.
Основание (1шт.) 2266 руб.
Балясина (4шт.) 9800 руб.

Тумба ТУ-34

Размеры:
Ширина - 280 мм
Глубина - 280 мм
Высота - 935 мм

Цена: 10684 руб. за шт.

Навершие НВ-03

Размеры:
Ширина - 250 мм
Глубина - 250 мм
Высота - 338 мм

Цена: 2223 руб. за шт.

Балюстрада Дворцовая Б1101-124

Балюстрада Б1101

Размеры:
Ширина - 1000 мм
Глубина - 260 мм
Высота - 1110 мм

Цена: 16181 руб. за комп.

Поручень (1шт.) 3835 руб.
Основание (1шт.) 2946 руб.
Балясина (4шт.) 9400 руб.

Тумба ТУ-12

Размеры:
Ширина - 500 мм
Глубина - 500 мм
Высота - 1337 мм

Цена: 16455 руб. за шт.

Навершие НВ-04

Размеры:
Ширина - 250 мм
Глубина - 250 мм
Высота - 422 мм

Цена: 2691 руб. за шт.

Балюстрада Дворцовая Б2102-243

Балюстрада Б2102

Размеры:
Ширина - 1000 мм
Глубина - 200 мм
Высота - 1065 мм

Цена: 15385 руб. за комп.

Поручень (1шт.) 3719 руб.
Основание (1шт.) 2266 руб.
Балясина (4шт.) 9400 руб.

Тумба ТУ-24

Размеры:
Ширина - 280 мм
Глубина - 280 мм
Высота - 1095 мм

Цена: 11272 руб. за шт.

Навершие НВ-03

Размеры:
Ширина - 250 мм
Глубина - 250 мм
Высота - 338 мм

Цена: 2223 руб. за шт.

* Изображены не все вариации балюстрад

ДВОРЦОФФ
архитектурный декор

Примеры готовых решений по фасадной отделке

Входные группы

Входная группа 01

Входная группа 02

Входная группа 03

Входная группа 04

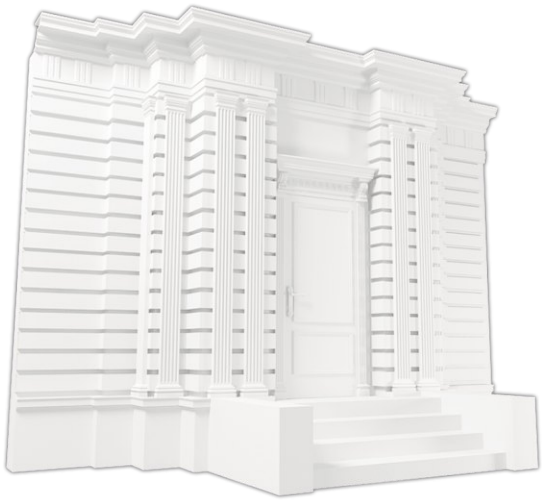

Входные группы

Входная группа 05

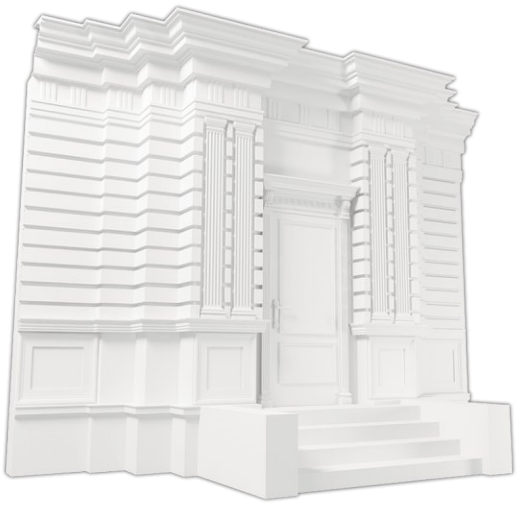

Входная группа 06

Входная группа 07

Входная группа 08

Входные группы

Входная группа 09

Входная группа 10

Входная группа 11

Входная группа 12

Входные группы

Входная группа 13

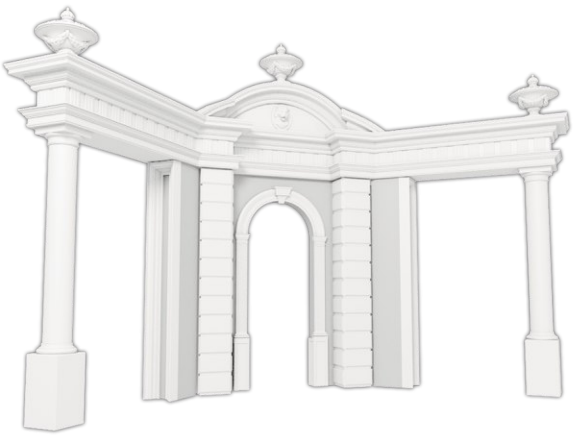

Входная группа 14

Входная группа 15

Входная группа 16

Входные группы

Входная группа 17

Входная группа 18

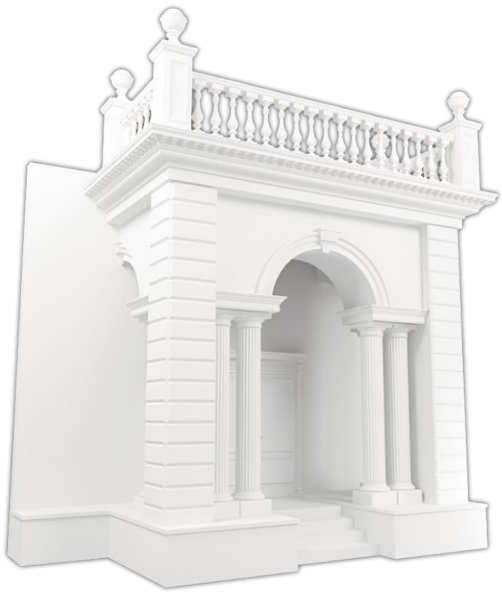

Входная группа 19

Входная группа 20

Лестницы

Лестничное решение 01

Лестничное решение 02

Лестничное решение 03

Лестничное решение 04

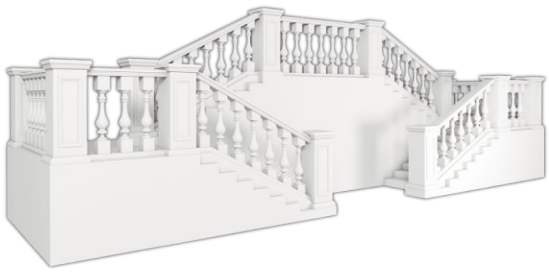

Лестницы

Лестничное решение 05

Лестничное решение 06

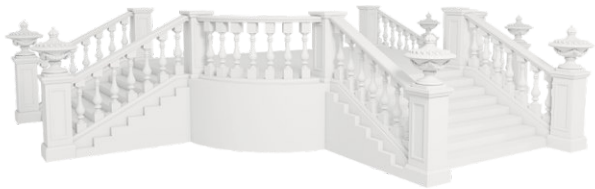

Лестничное решение 07

Лестничное решение 08

Оконные решения

Оконное решение 01

Оконное решение 02

Оконное решение 03

Оконное решение 04

Оконные решения

Оконное решение 05

Оконное решение 06

Оконное решение 07

Оконное решение 08

Оконные решения

Оконное решение 09

Оконное решение 10

Оконное решение 11

Оконное решение 12

Оконные решения

Оконное решение 13

Оконное решение 14

Оконное решение 15

Оконное решение 16

Оконные решения

Оконное решение 17

Оконное решение 18

Оконное решение 19

Оконное решение 20

www.дворцофф.рф

ДВОРЦОФФ

архитектурный декор

ООО «Дворцофф»

2016